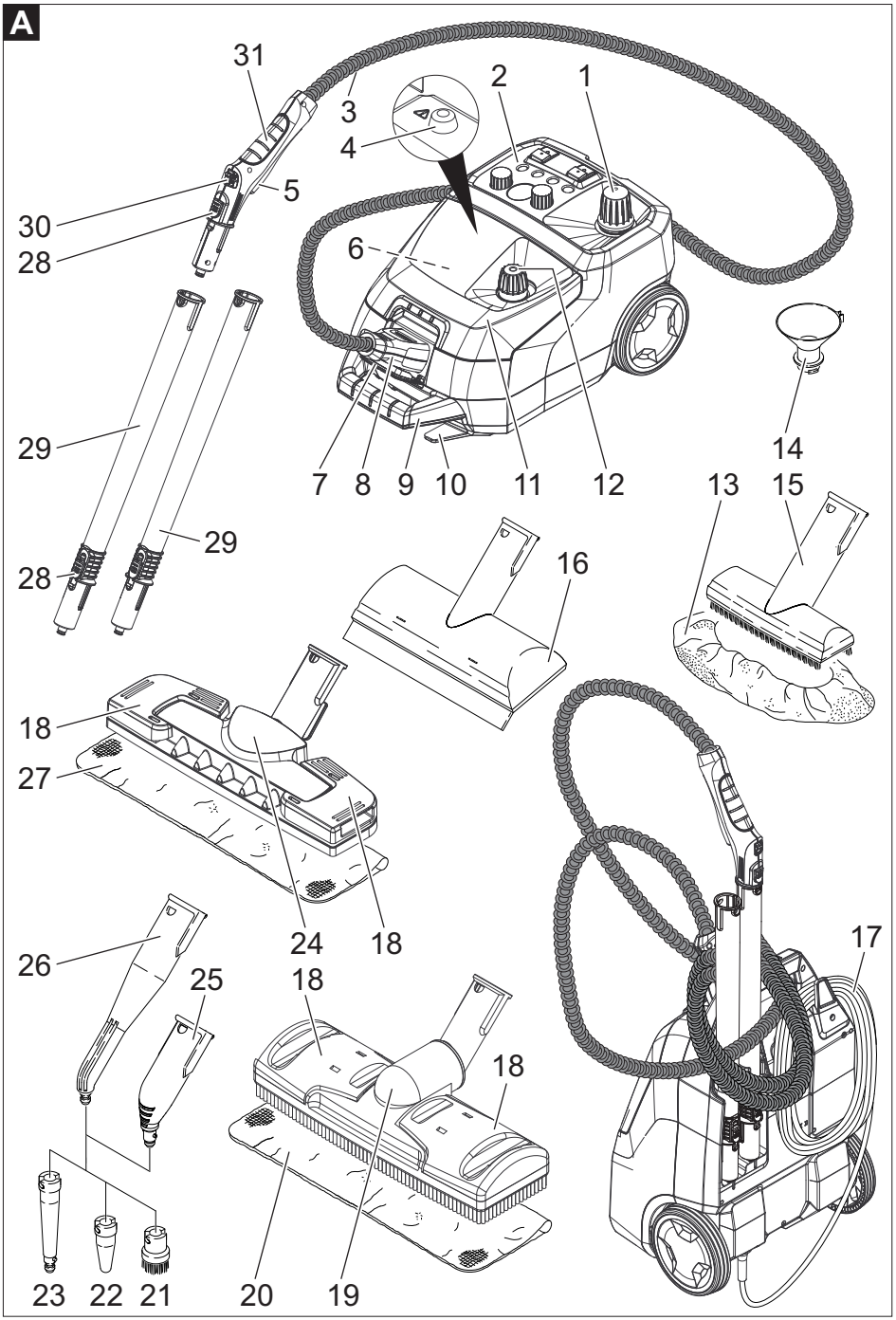
A
31
3
2
1
4
5
30
28
6
29
7
8
9
10
11
12
14
13
15
29
28
16
18
27
24
18
17
26
25
18
18
23
22
21
20
19

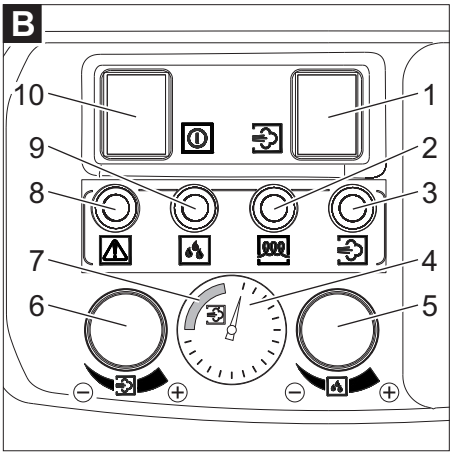
B
10
1
9
2
8
3
7
4
6
5

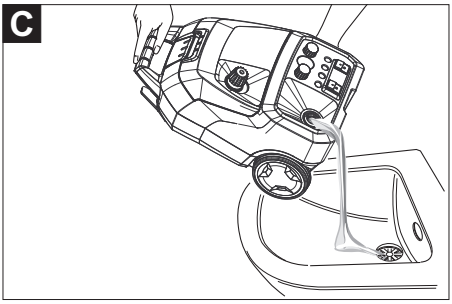
C

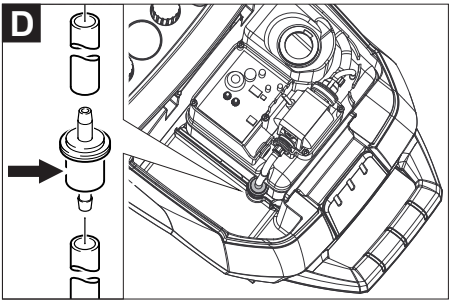
D